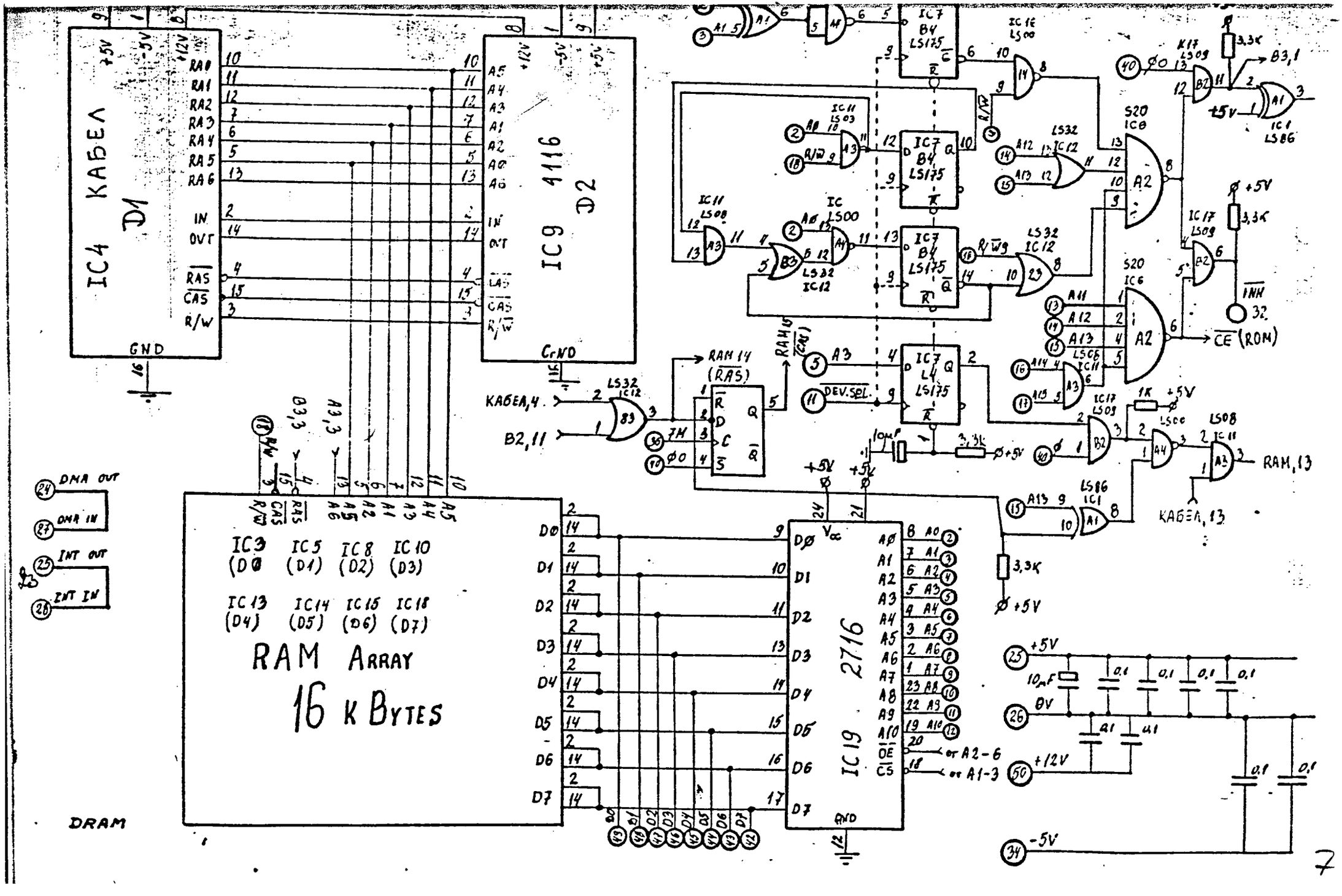
IC4 КАБЕЛ
D1
IC9 4116
D2
IC3 (D0)
IC5 (D1)
IC8 (D2)
IC10 (D3)
IC13 (D4)
IC14 (D5)
IC15 (D6)
IC18 (D7)
RAM ARRAY
16 K BYTES
IC19 2716
DMA OUT
DMA IN
INT OUT
INT IN
DRAM
RAM 14 (RAS)
RAM 15 (CAS)
DEV.SEL.
CE (ROM)
RAM,13
КАБЕЛ,13
КАБЕЛ,4
B2,11
B3,1
B3,3
A3,3
+5V
-5V
+12V
0V
10μF
3,3K
1K
7